BÖLCSÖDE KIALAKÍTÁSA - KONSZIGNÁCIÓ

Építettő:	Kisbér Város Önkormányzata 2870 Kisbér, Széchenyi utca 2.	**2018.04.03.**
Építés helye:	2870 Kisbér, Széchenyi utca 6.	HRSZ.: 1954/4
Tervezők:	Varga Mihály Építésztervező É 11-0126 Mogyorósi László Munkatárs	CAD munkatárs : Szücs Evelin
Megjegyzés:	A konszignáció oldalszámozása "K-" jellel történik. A nyílásázárók konszignációs jelölése előtaggal történik, külön az ablakoknak, az ajtók-kapuknak és a tetőtéri ablakoknak. A számozás mindegyik esetben előröl kezdődik! Az ablakok konszignációs előtagja: "AB-" Az ajtók-kapuk konszignációs előtagja: "AJ-"	

BÖLCSÖDE KIALAKÍTÁSA - KONSZIGNÁCIÓ

K-01

Jel	**AB-01**	
Megnevezés	Homlokzati műanyag nyílászáró - ablak	
Méret	120/200 cm, pm: 105 cm	
Leírás	Rehau GENEO műanyag kültéri nyílászáró, hőszigetelt, fokozott légzárású ablak, tömítéssel (szerelvényezve, finom beállítással), 6 kamrás 86 mm vtg. profilrendszertel, vasalattal, kettős ütköző- és egy középtömítéssel. Fehér kilinccsel, párkányfogadóval. Nyitásmód: alul bukó, felül kfnybny.	Készült összesen: 6 db
Párkány	Porfestett élhajlított alumíniumlemez, 2 mm-es vastagságban. A két végén a profilra illeszkedő végzáróval.	
Könyöklő	Fehér színű műanyag üregkamrás, vágzáró elmekkel	
Falszerkezet	Téglaszerkezet	
Küszöb	-	
Üvegezés	3 rétegű hőszigetelő üvegezéssel (u_g= 0,40 W/m^{2}K) u_w= 0,62 W/m^{2}K	
Felületkezelés	Külső oldalon fóliázott aranytölgy - belső oldalon fehér (a gyátás előtt a megrendelővel egyeztetni kell!)	
Megjegyzés	A méretek névlegesek, a gyártást megelőzően a méreteket a helyszínen ellenőrizni kell!	

Ábra M=1:20

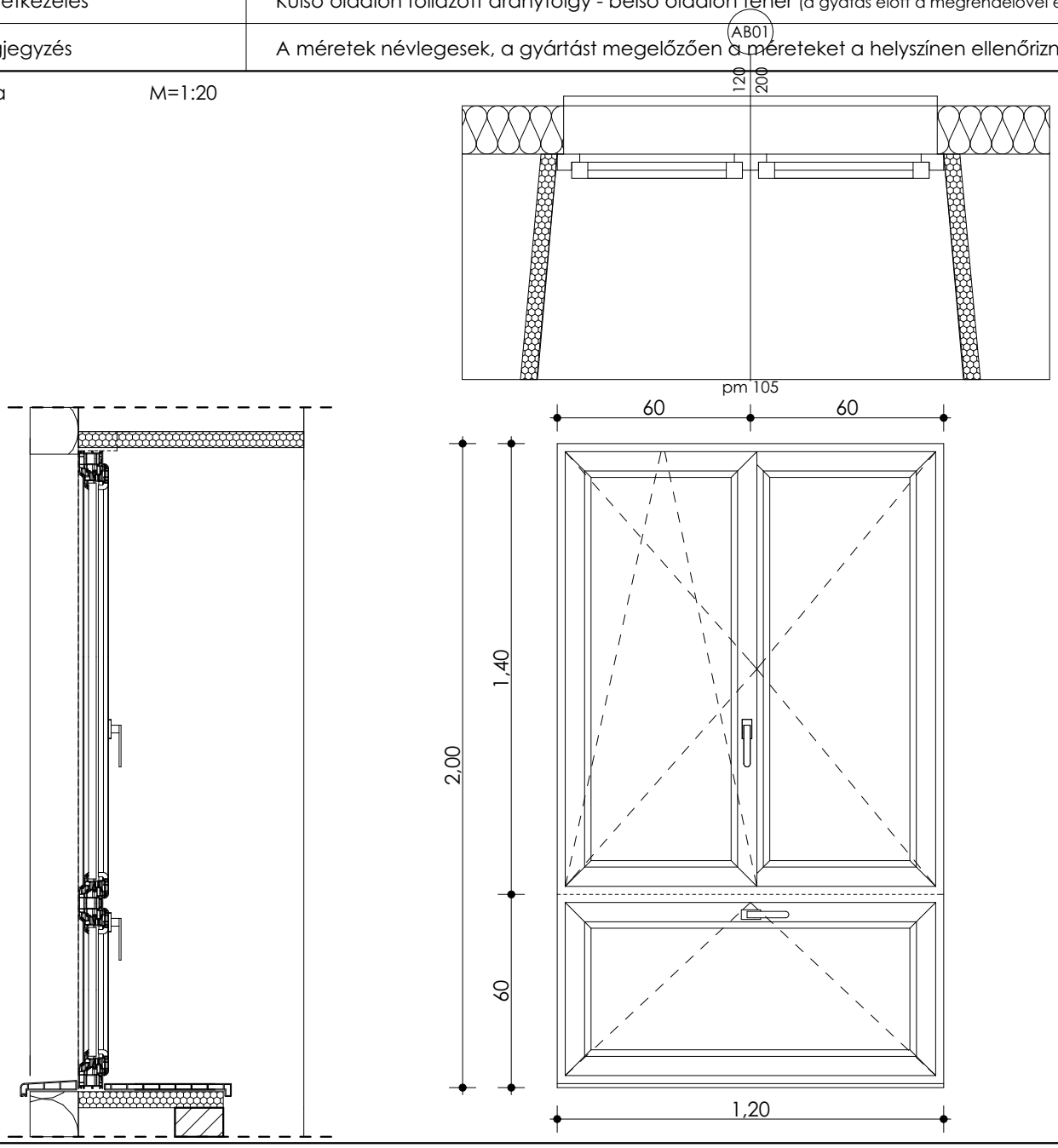

BÖLCSÖDE KIALAKÍTÁSA - KONSZIGNÁCIÓ

K-02

Jel	**AB-02**	
Megnevezés	Homlokzati műanyag nyílászáró - ablak	
Méret	120/150 cm, pm: 90 cm	
Leírás	Rehau GENEO műanyag kültéri nyílászáró, hőszigetelt, fokozott légzárású ablak, tömítéssel (szerelvényezve, finom beállítással), 6 kamrás 86 mm vtg. profilrendszertel, vasalattal, kettős ütköző- és egy középtömítéssel. Fehér kilinccsel, párkányfogadóval. Nyitásmód: kfnybny.	Készült összesen: 6 db
Párkány	Porfestett élhajlított alumíniumlemez, 2 mm-es vastagságban. A két végén a profilra illeszkedő végzáróval.	
Könyöklő	Fehér színű műanyag üregkamrás, vágzáró elmekkel	
Falszerkezet	Téglaszerkezet	
Küszöb	-	
Üvegezés	3 rétegű hőszigetelő üvegezéssel (u_g= 0,40 W/m^{2}K) u_w= 0,62 W/m^{2}K	
Felületkezelés	Külső oldalon fóliázott aranytölgy - belső oldalon fehér (a gyátás előtt a megrendelővel egyeztetni kell!)	
Megjegyzés	A méretek névlegesek, a gyártást megelőzően a méreteket a helyszínen ellenőrizni kell!	

Ábra M=1:20

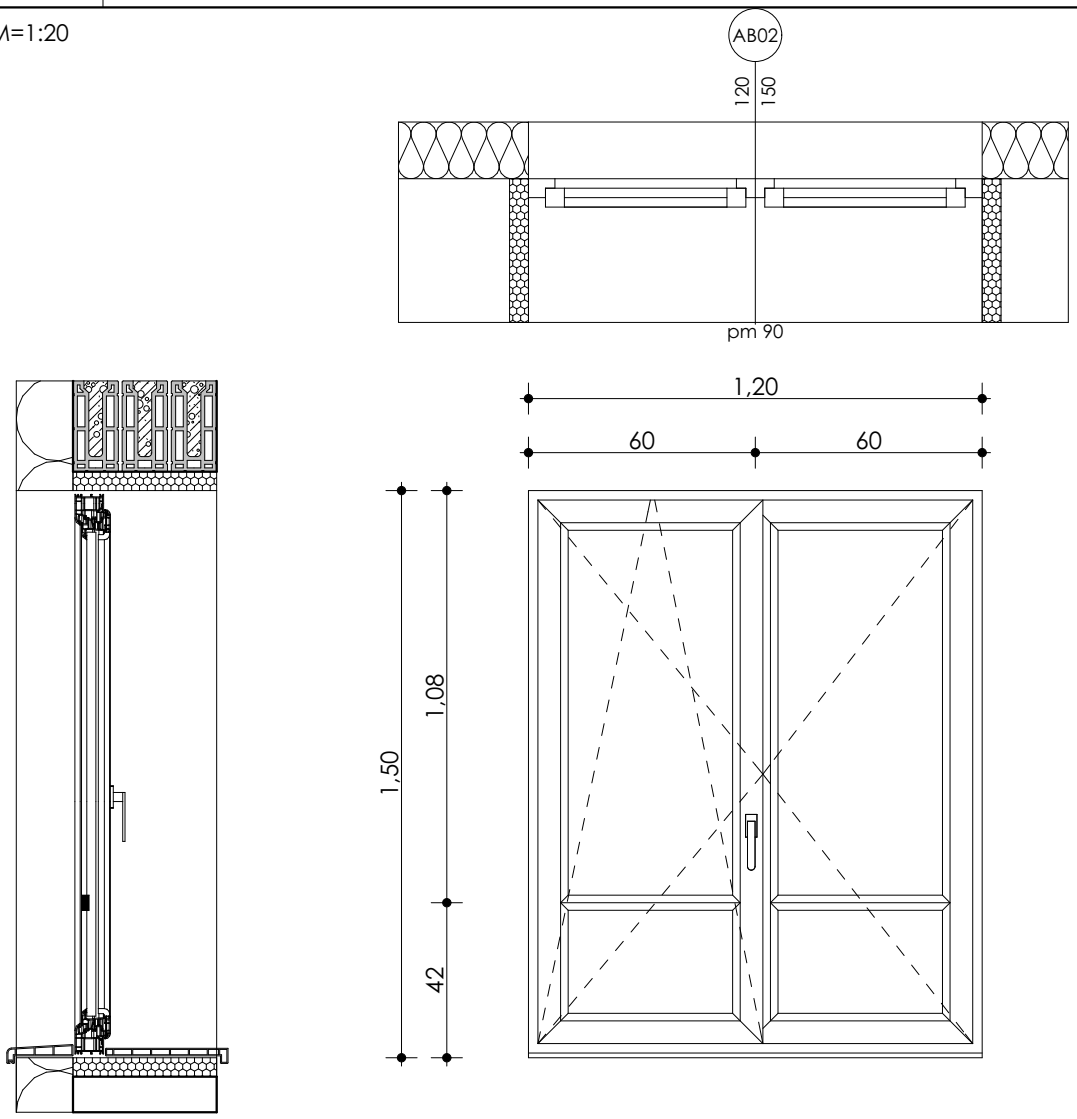

BÖLCSÖDE KIALAKÍTÁSA - KONSZIGNÁCIÓ

K-03

Jel	**AB-03**	
Megnevezés	Homlokzati műanyag nyílászáró - ablak	
Méret	205/240 cm, pm: 0,00 cm	
Leírás	Rehau GENEO műanyag kültéri nyílászáró, hőszigetelt, fokozott légzárású ablak, tömítéssel (szerelvényezve, finom beállítással), 6 kamrás 86 mm vtg. profilrendszertel, vasalattal, kettős ütköző- és egy középtömítéssel. Fehér kilinccsel, párkányfogadóval. Nyitásmód: fix	Készült összesen: 1 db
Párkány	-	
Könyöklő	-	
Falszerkezet	Téglaszerkezet	
Küszöb	-	
Üvegezés	3 rétegű hőszigetelő üvegezéssel (u_g= 0,40 W/m^{2}K) u_w= 0,62 W/m^{2}K	
Felületkezelés	Külső oldalon fóliázott aranytölgy - belső oldalon fehér (a gyátás előtt a megrendelővel egyeztetni kell!)	
Megjegyzés	A méretek névlegesek, a gyártást megelőzően a méreteket a helyszínen ellenőrizni kell!	

Ábra M=1:20

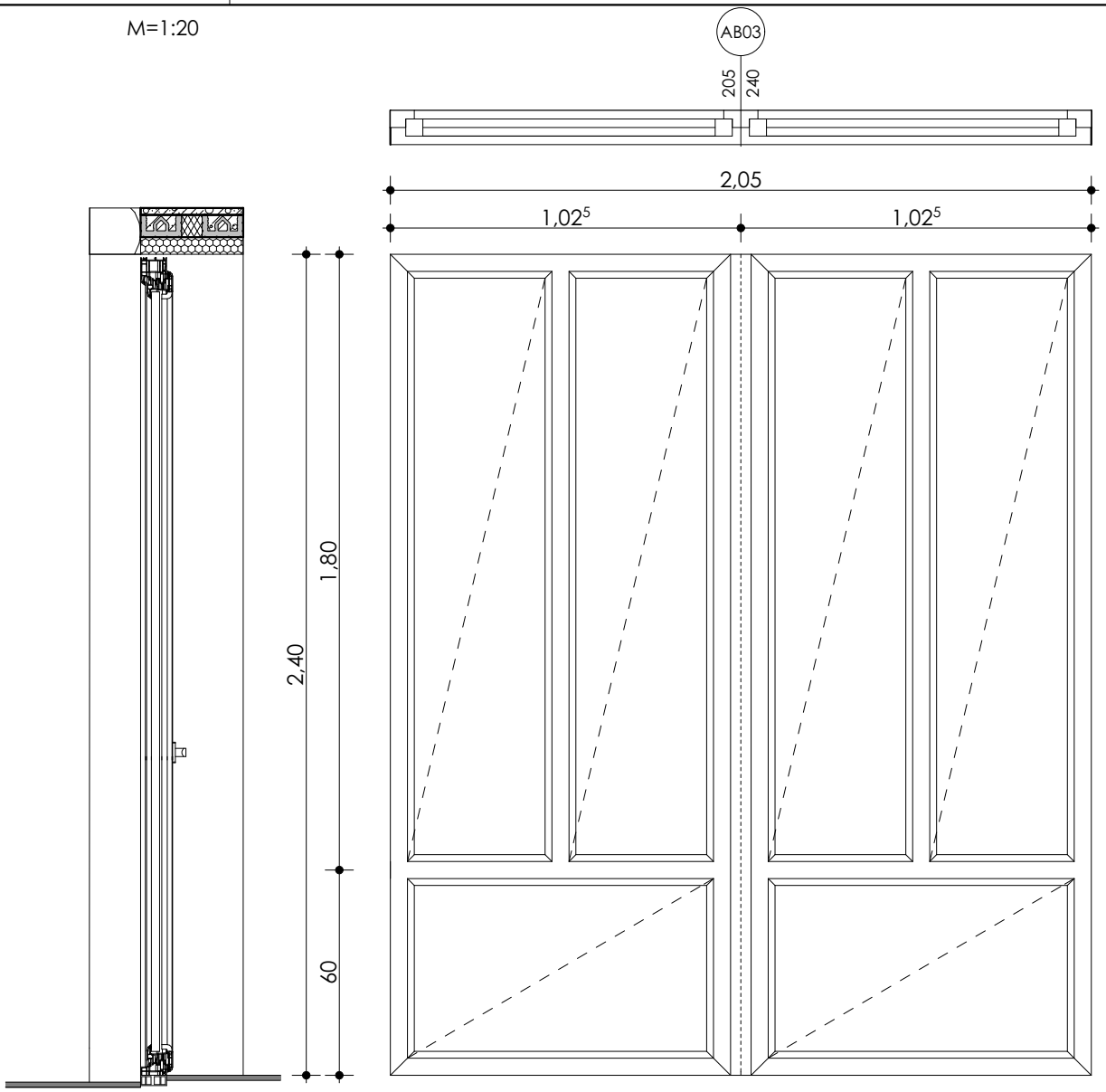

BÖLCSÖDE KIALAKÍTÁSA - KONSZIGNÁCIÓ

K-04

Jel	**AB-04**	
Megnevezés	Homlokzati műanyag nyílászáró - ablak	
Méret	205/240 cm, pm: 0,00 cm	
Leírás	Rehau GENEO műanyag kültéri nyílászáró, hőszigetelt, fokozott légzárású ablak, tömítéssel (szerelvényezve, finom beállítással), 6 kamrás 86 mm vtg. profilrendszertel, vasalattal, kettős ütköző- és egy középtömítéssel. Fehér kilinccsel, párkányfogadóval. Nyitásmód: fix	Készült összesen: 1 db
Párkány	-	
Könyöklő	-	
Falszerkezet	Téglaszerkezet	
Küszöb	-	
Üvegezés	3 rétegű hőszigetelő üvegezéssel (u_g= 0,40 W/m^{2}K) u_w= 0,62 W/m^{2}K	
Felületkezelés	Külső oldalon fóliázott aranytölgy - belső oldalon fehér (a gyátás előtt a megrendelővel egyeztetni kell!)	
Megjegyzés	A méretek névlegesek, a gyártást megelőzően a méreteket a helyszínen ellenőrizni kell!	

Ábra M=1:20

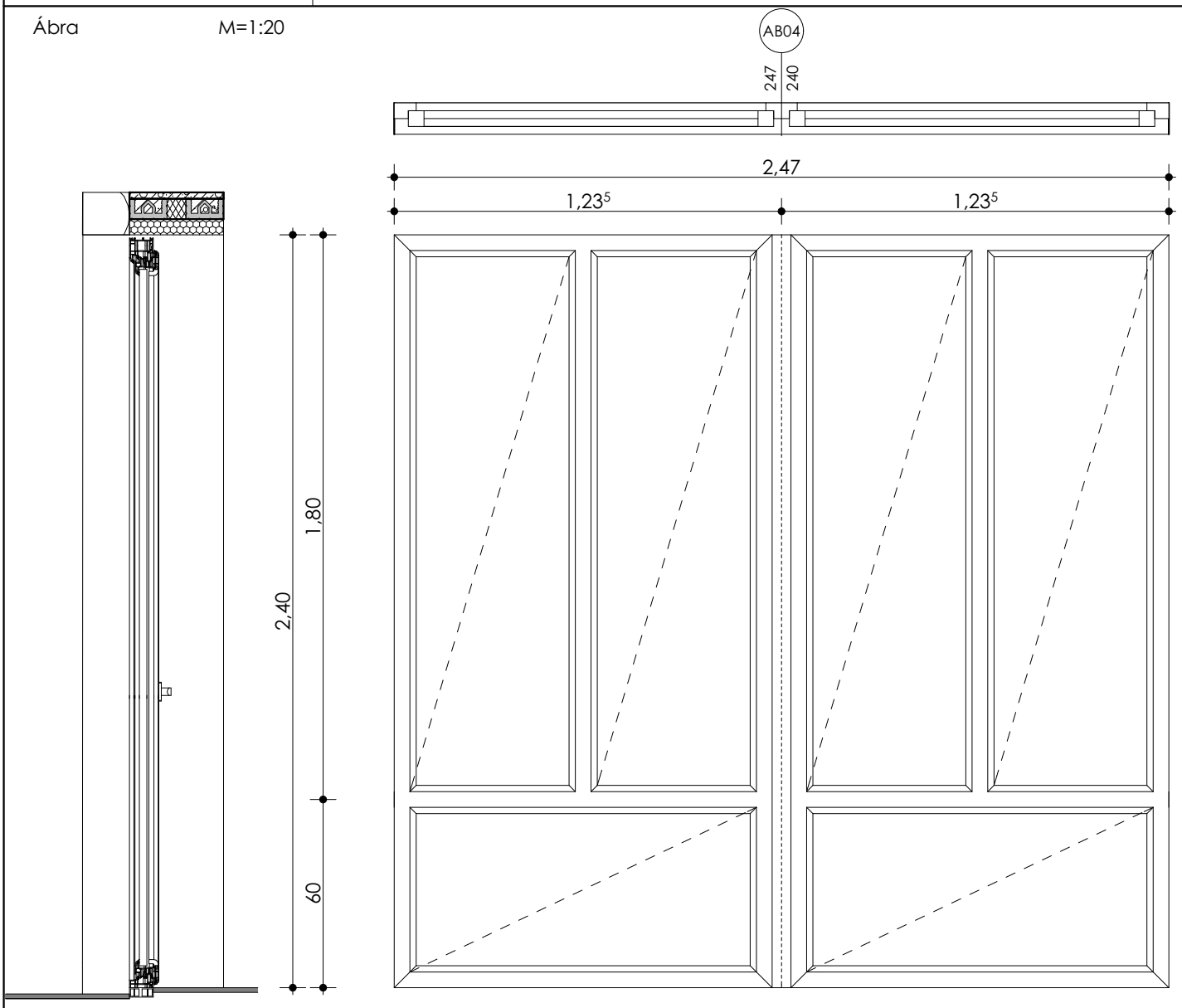

BÖLCSÖDE KIALAKÍTÁSA - KONSZIGNÁCIÓ

K-05

Jel	**AB-05**	
Megnevezés	Homlokzati műanyag nyílászáró - ablak	
Méret	90/60 cm, pm: 180 cm	
Leírás	Rehau GENEO műanyag kültéri nyílászáró, hőszigetelt, fokozott légzárású ablak, tömítéssel (szerelvényezve, finom beállítással), 6 kamrás 86 mm vtg. profilrendszertel, vasalattal, kettős ütköző- és egy középtömítéssel. Fehér kilinccsel, párkányfogadóval. Nyitásmód: bny.	Készült összesen: 1 db
Párkány	Porfestett élhajlított alumíniumlemez, 2 mm-es vastagságban. A két végén a profilra illeszkedő végzáróval.	
Könyöklő	Fehér színű műanyag üregkamrás, vágzáró elmekkel	
Falszerkezet	Téglaszerkezet	
Küszöb	-	
Üvegezés	3 rétegű hőszigetelő üvegezéssel (U_g= 0,40 W/m^{2}K) U_w= 0,62 W/m^{2}K	
Felületkezelés	Külső oldalon fóliázott aranytölgy - belső oldalon fehér (a gyátás előtt a megrendelővel egyeztetni kell!)	
Megjegyzés	A méretek névlegesek, a gyártást megelőzően a méreteket a helyszínen ellenőrizni kell!	

Ábra M=1:20

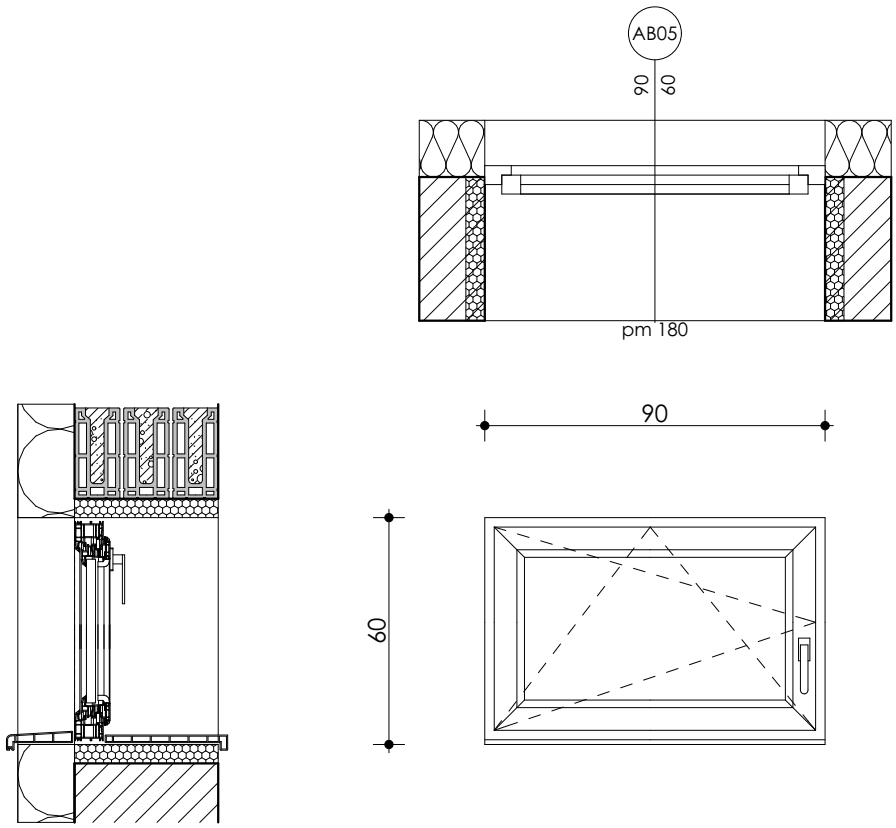

BÖLCSÖDE KIALAKÍTÁSA - KONSZIGNÁCIÓ

K-06

Jel	**AB-06**	
Megnevezés	Beltéri műanyag nyílászáró - ablak	
Méret	100/150 cm, pm: 90 cm	
Leírás	Rehau GENEO műanyag kültéri nyílászáró, hőszigetelt, fokozott légzárású ablak, tömítéssel (szerelvényezve, finom beállítással), 6 kamrás 86 mm vtg. profilrendszertel, vasalattal, kettős ütköző- és egy középtömítéssel. Fehér kilinccsel, párkányfogadóval. Nyitásmód: kfnybny.	Készült összesen: 2 db
Párkány	Fehér színű műanyag üregkamrás, vágzáró elmekkel	
Könyöklő	Fehér színű műanyag üregkamrás, vágzáró elmekkel	
Falszerkezet	Téglaszerkezet	
Küszöb	-	
Üvegezés	3 rétegű hőszigetelő üvegezéssel (u_g= 0,40 W/m^{2}K) u_w= 0,62 W/m^{2}K	
Felületkezelés	Külső - belső oldalon fehér szárny és aranytölgy tok (a gyátás előtt a megrendelővel egyeztetni kell!)	
Megjegyzés	A méretek névlegesek, a gyártást megelőzően a méreteket a helyszínen ellenőrizni kell!	

Ábra M=1:20

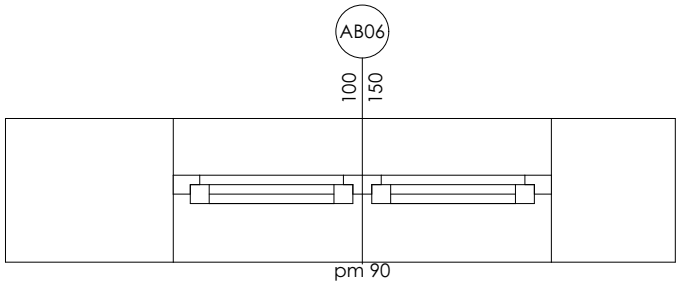

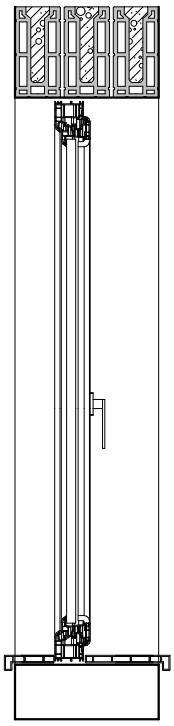

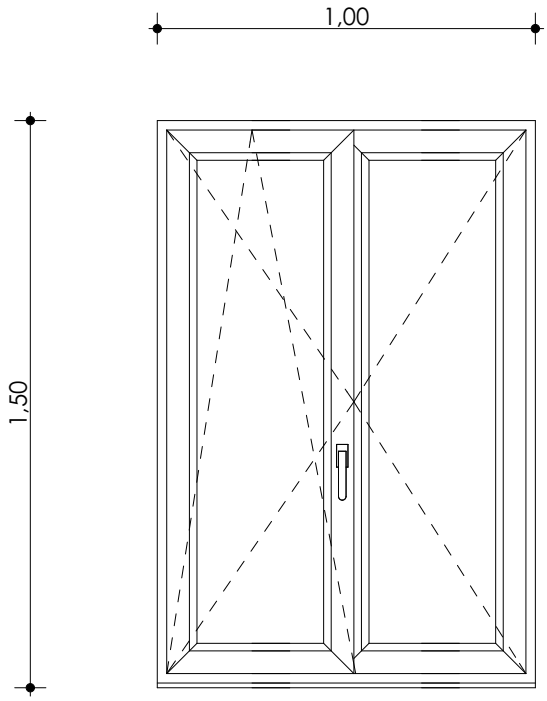

BÖLCSÖDE KIALAKÍTÁSA - KONSZIGNÁCIÓ

K-07

Jel	**AB-07**	
Megnevezés	Beltéri műanyag nyílászáró - ablak	
Méret	80/120 cm, pm: 90 cm	
Leírás	Rehau BRILLANT-DESIGN műanyag kültéri nyílászáró, hőszigetelt, fokozott légzárású ablak, tömítéssel (szerelvényezve, finom beállítással), 5 kamrás 70 mm vtg. profilrendszertel, vasalattal, kettős ütközőtömítéssel. Fehér kilinccsel, párkányfogadóval. Nyitásmód: bny.	Készült összesen: 2 db
Párkány	Fehér színű műanyag üregkamrás, vágzáró elmekkel	
Könyöklő	Fehér színű műanyag üregkamrás, vágzáró elmekkel	
Falszerkezet	Téglaszerkezet	
Küszöb	-	
Üvegezés	2 rétegű hőszigetelő üvegezéssel $u_{üveg}$= 1,00 W/m^{2}K	
Felületkezelés	Külső - belső oldalon fehér szárny és aranytölgy tok (a gyátás előtt a megrendelővel egyeztetni kell!)	
Megjegyzés	A méretek névlegesek, a gyártást megelőzően a méreteket a helyszínen ellenőrizni kell!	

Ábra M=1:20

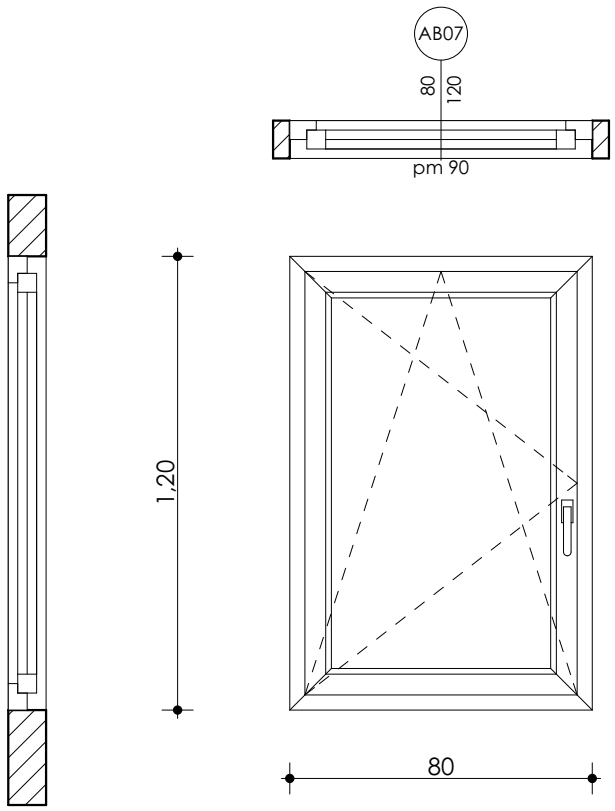

BÖLCSÖDE KIALAKÍTÁSA - KONSZIGNÁCIÓ

K-08

Jel	**AB-08**	
Megnevezés	Beltéri műanyag nyílászáró - ablak	
Méret	115/120 cm, pm: 90 cm	
Leírás	Rehau BRILLANT-DESIGN műanyag kültéri nyílászáró, hőszigetelt, fokozott légzárású ablak, tömítéssel (szerelvényezve, finom beállítással), 5 kamrás 70 mm vtg. profilrendszertel, vasalattal, kettős ütközőtömítéssel. Fehér kilinccsel, párkányfogadóval. Nyitásmód: bny.	Készült összesen: 1 db
Párkány	Fehér színű műanyag üregkamrás, vágzáró elmekkel	
Könyöklő	Fehér színű műanyag üregkamrás, vágzáró elmekkel	
Falszerkezet	Téglaszerkezet	
Küszöb	-	
Üvegezés	2 rétegű hőszigetelő üvegezéssel $u_{üveg}$= 1,00 W/m^{2}K	
Felületkezelés	Külső - belső oldalon fehér szárny és aranytölgy tok (a gyátás előtt a megrendelővel egyeztetni kell!)	
Megjegyzés	A méretek névlegesek, a gyártást megelőzően a méreteket a helyszínen ellenőrizni kell!	

Ábra M=1:20

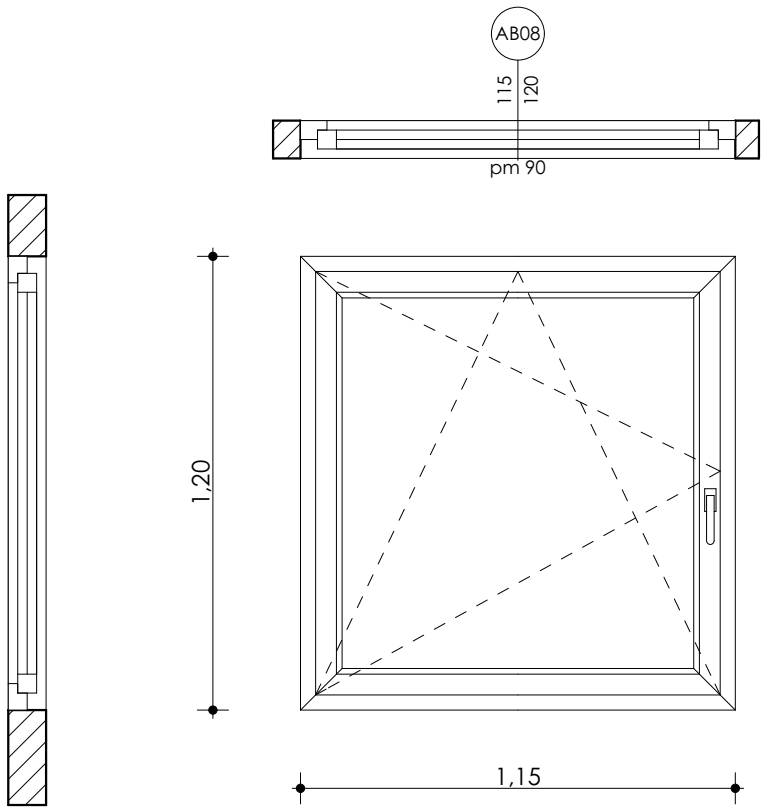

BÖLCSÖDE KIALAKÍTÁSA - KONSZIGNÁCIÓ

K-09

Jel	**AB-09**	
Megnevezés	Beltéri műanyag nyílászáró - ablak	
Méret	115/120 cm, pm: 90 cm	
Leírás	Rehau BRILLANT-DESIGN műanyag kültéri nyílászáró, hőszigetelt, fokozott légzárású ablak, tömítéssel (szerelvényezve, finom beállítással), 5 kamrás 70 mm vtg. profilrendszertel, vasalattal, kettős ütközőtömítéssel. Fehér kilinccsel, párkányfogadóval. Nyitásmód: bny.	Készült összesen: 1 db
Párkány	Fehér színű műanyag üregkamrás, vágzáró elmekkel	
Könyöklő	Fehér színű műanyag üregkamrás, vágzáró elmekkel	
Falszerkezet	Téglaszerkezet	
Küszöb	-	
Üvegezés	2 rétegű hőszigetelő üvegezéssel $U_{üveg}$= 1,00 W/m^{2}K	
Felületkezelés	Külső - belső oldalon fehér szárny és aranytölgy tok (a gyátás előtt a megrendelővel egyeztetni kell!)	
Megjegyzés	A méretek névlegesek, a gyártást megelőzően a méreteket a helyszínen ellenőrizni kell!	

Ábra M=1:20

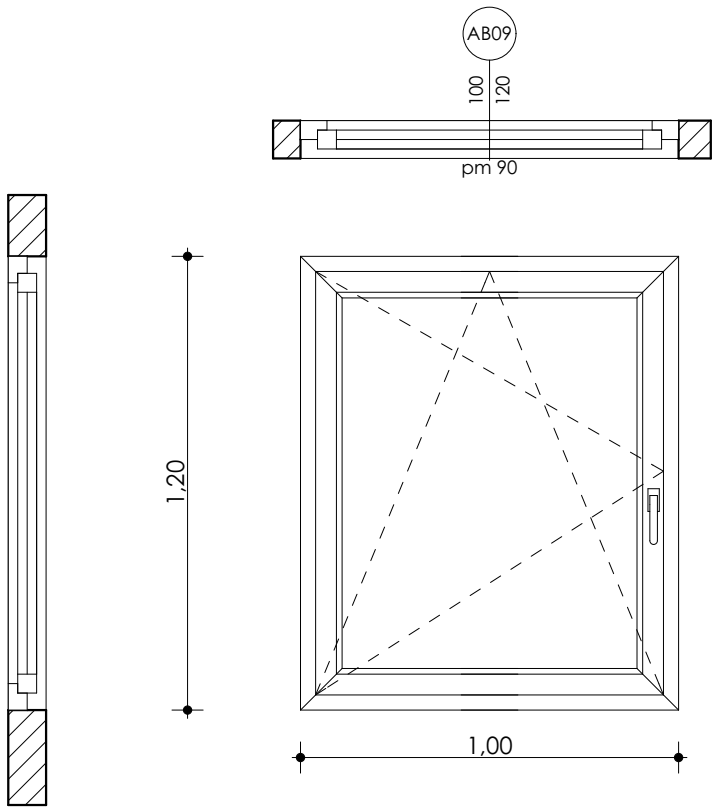

BÖLCSÖDE KIALAKÍTÁSA - KONSZIGNÁCIÓ

K-10

Jel	**AJ-01**	
Megnevezés	Homlokzati műanyag nyílászáró - ajtó	
Méret	200/240 cm	
Leírás	Rehau GENEO műanyag kültéri nyílászáró, hőszigetelt, fokozott légzárású ajtó, tömítéssel (szerelvényezve, finom beállítással), 6 kamrás 86 mm vtg. profilrendszertel, vasalattal, kettős ütköző- és egy középtömítéssel. Fehér kilinccsel, kifelé nyíló. Nyitásmód: kétszárnyú, jobbos	Készült összesen: 2 db
Párkány	-	
Könyöklő	-	
Falszerkezet	Téglaszerkezet	
Küszöb	-	
Üvegezés	3 rétegű hőszigetelő üvegezéssel (u_g= 0,40 W/m^{2}K) u_w= 0,62 W/m^{2}K	
Felületkezelés	Külső oldalon fóliázott aranytölgy - belső oldalon fehér (a gyátás előtt a megrendelővel egyeztetni kell!)	
Megjegyzés	A méretek névlegesek, a gyártást megelőzően a méreteket a helyszínen ellenőrizni kell!	

Ábra M=1:20

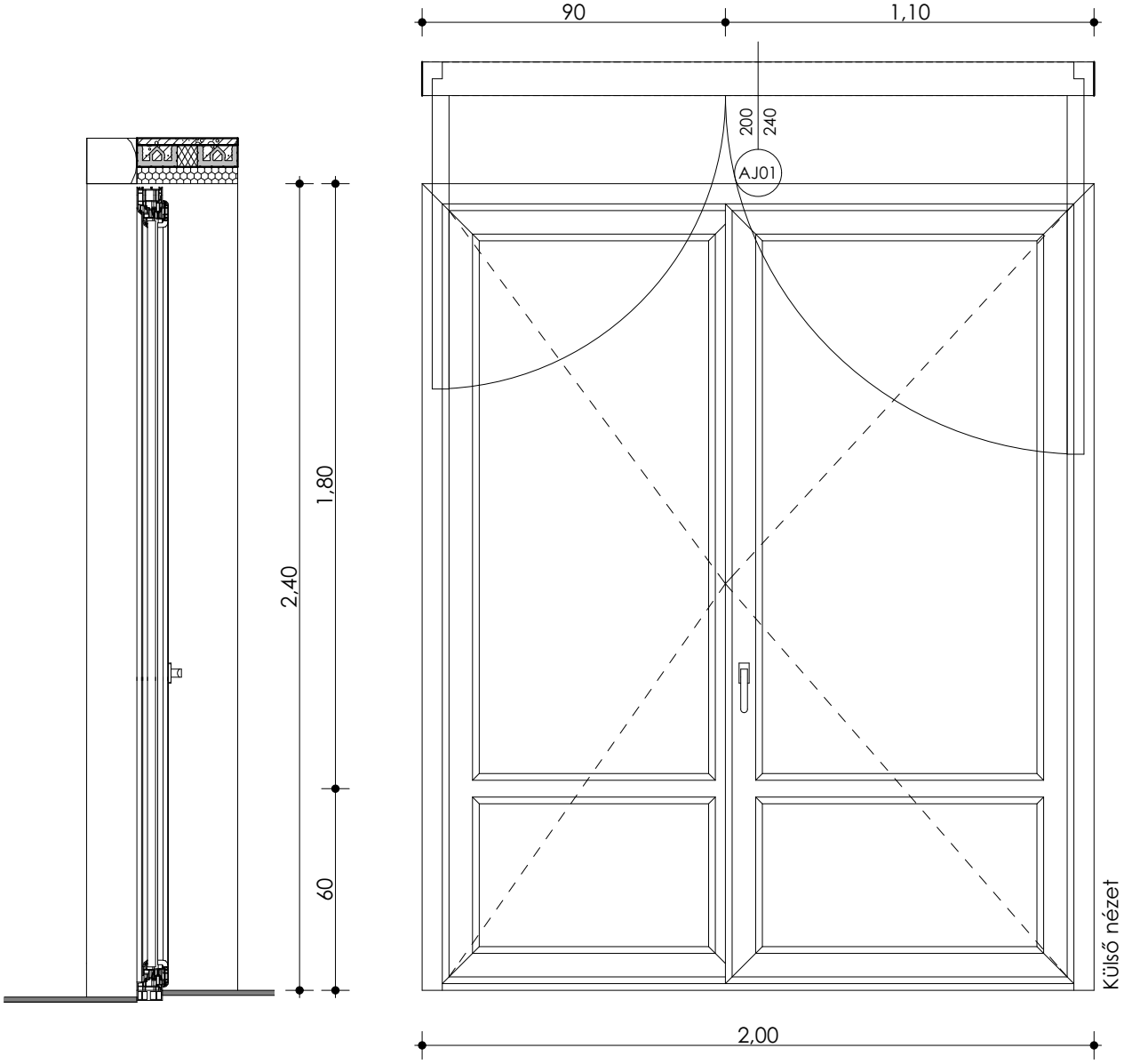

BÖLCSÖDE KIALAKÍTÁSA - KONSZIGNÁCIÓ

K-11

Jel	**AJ-02**	
Megnevezés	Homlokzati műanyag nyílászáró - ajtó	
Méret	100/240 cm	
Leírás	Rehau GENEO műanyag kültéri nyílászáró, hőszigetelt, fokozott légzárású ajtó, tömítéssel (szerelvényezve, finom beállítással), 6 kamrás 86 mm vtg. profilrendszertel, vasalattal, kettős ütköző- és egy középtömítéssel. Fehér kilinccsel, kifelé nyíló. Nyitásmód: egyszárnyú, balos	Készült összesen: 1 db
Párkány	-	
Könyöklő	-	
Falszerkezet	Téglaszerkezet	
Küszöb	-	
Üvegezés	3 rétegű hőszigetelő üvegezéssel (u_g= 0,40 W/m^{2}K) u_w= 0,62 W/m^{2}K	
Felületkezelés	Külső oldalon fóliázott aranytölgy - belső oldalon fehér (a gyátás előtt a megrendelővel egyeztetni kell!)	
Megjegyzés	A méretek névlegesek, a gyártást megelőzően a méreteket a helyszínen ellenőrizni kell!	

Ábra M=1:20

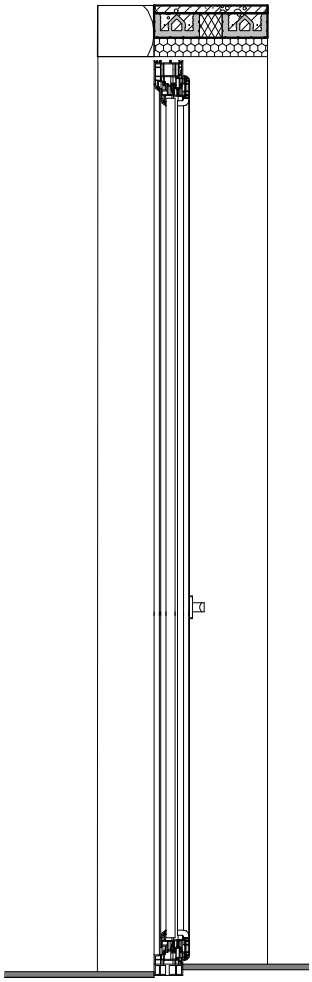

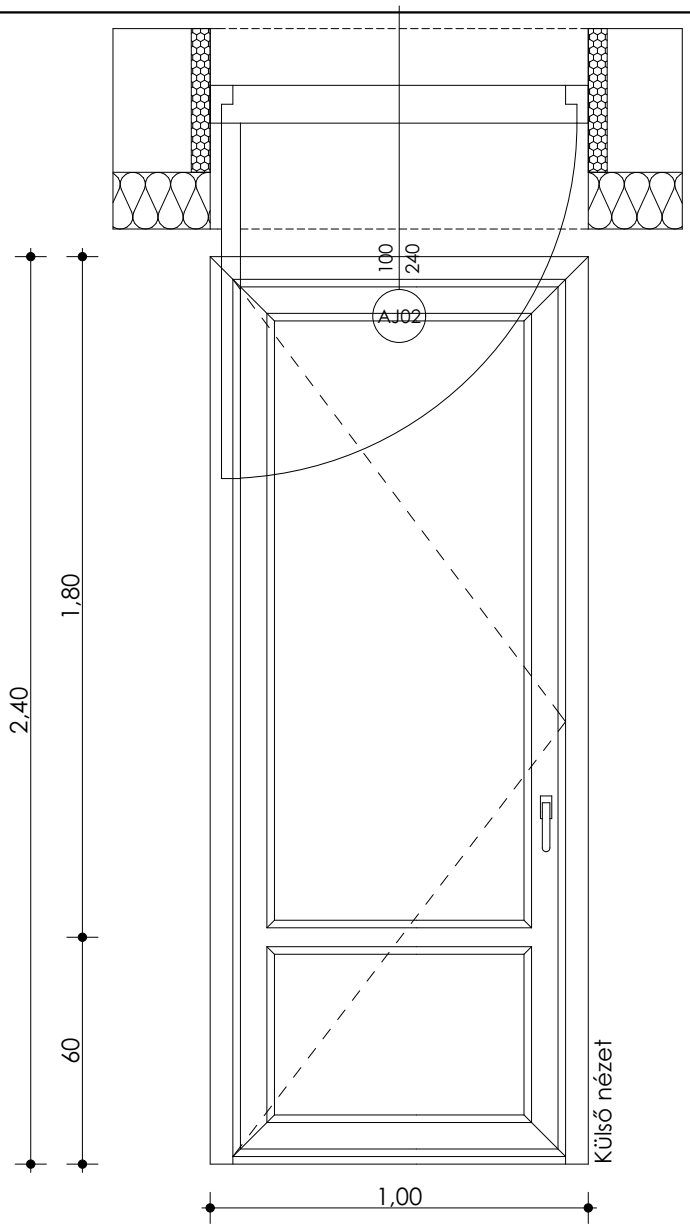

BÖLCSÖDE KIALAKÍTÁSA - KONSZIGNÁCIÓ

K-12

Jel	**AJ-03**	
Megnevezés	Homlokzati műanyag nyílászáró - ajtó	
Méret	150/240 cm	
Leírás	Rehau GENEO műanyag kültéri nyílászáró, hőszigetelt, fokozott légzárású ajtó, tömítéssel (szerelvényezve, finom beállítással), 6 kamrás 86 mm vtg. profilrendszertel, vasalattal, kettős ütköző- és egy középtömítéssel. Fehér kilinccsel, kifelé nyíló. Nyitásmód: kétszárnyú, jobbos	Készült összesen: 1 db
Párkány	-	
Könyöklő	-	
Falszerkezet	Téglaszerkezet	
Küszöb	-	
Üvegezés	3 rétegű hőszigetelő üvegezéssel (u_g= 0,40 W/m^{2}K) u_w= 0,62 W/m^{2}K	
Felületkezelés	Külső oldalon fóliázott aranytölgy - belső oldalon fehér (a gyátás előtt a megrendelővel egyeztetni kell!)	
Megjegyzés	A méretek névlegesek, a gyártást megelőzően a méreteket a helyszínen ellenőrizni kell!	

Ábra M=1:20

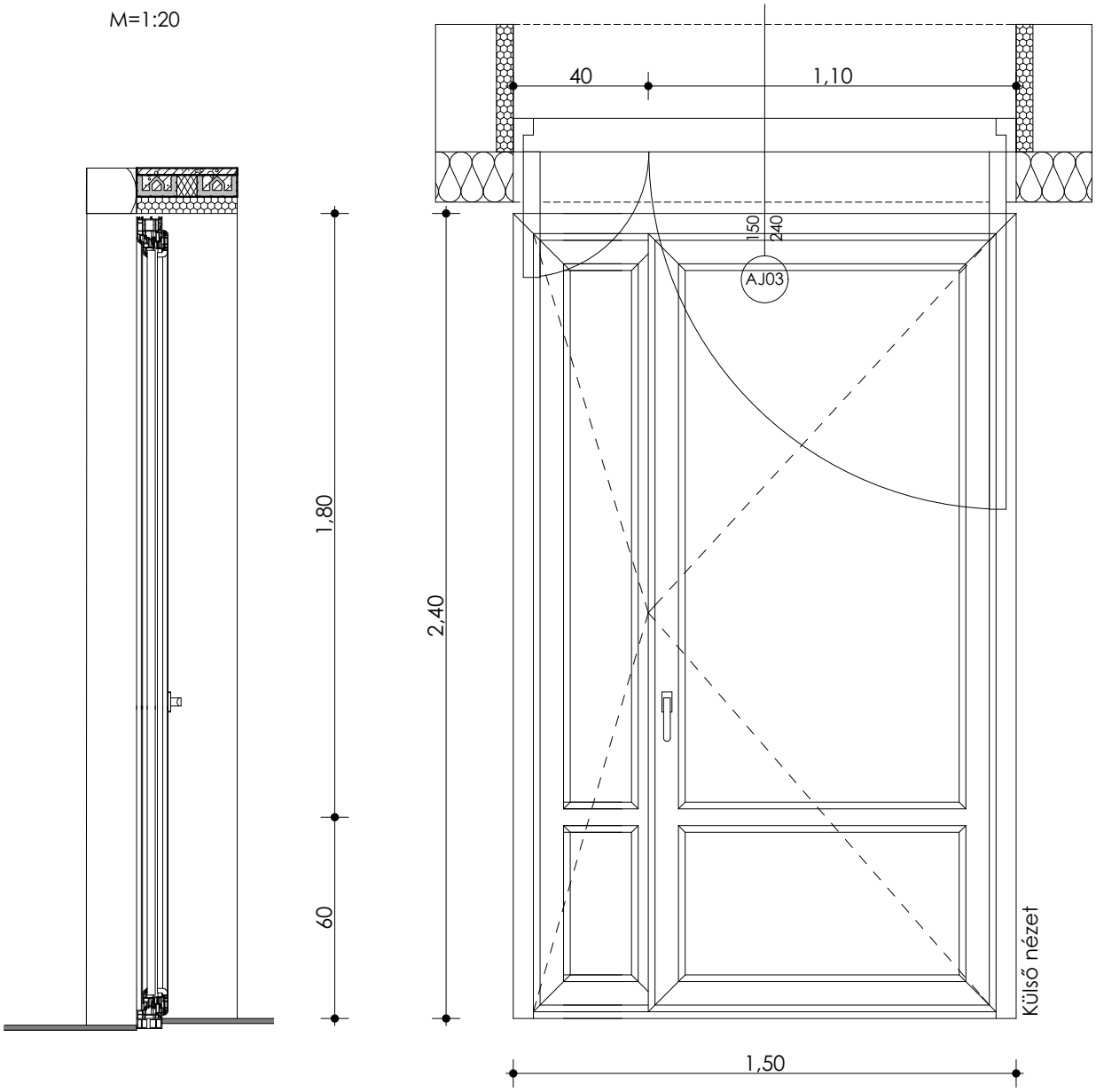

BÖLCSÖDE KIALAKÍTÁSA - KONSZIGNÁCIÓ

K-13

Jel	**AJ-04**	
Megnevezés	Homlokzati műanyag nyílászáró - ajtó	
Méret	100/210+30 cm	
Leírás	Rehau GENEO műanyag kültéri nyílászáró, hőszigetelt, fokozott légzárású ajtó, tömítéssel (szerelvényezve, finom beállítással), 6 kamrás 86 mm vtg. profilrendszertel, vasalattal, kettős ütköző- és egy középtömítéssel. Fehér kilinccsel, kifelé nyíló egyszárnyú, jobbos. 30 cm felülvilágítóval	Készült összesen: 2 db
Párkány	-	
Könyöklő	-	
Falszerkezet	Téglaszerkezet	
Küszöb	-	
Üvegezés	3 rétegű hőszigetelő üvegezéssel (u_g= 0,40 W/m^{2}K) u_w= 0,62 W/m^{2}K	
Felületkezelés	Külső oldalon fóliázott aranytölgy - belső oldalon fehér (a gyátás előtt a megrendelővel egyeztetni kell!)	
Megjegyzés	A méretek névlegesek, a gyártást megelőzően a méreteket a helyszínen ellenőrizni kell!	

Ábra M=1:20

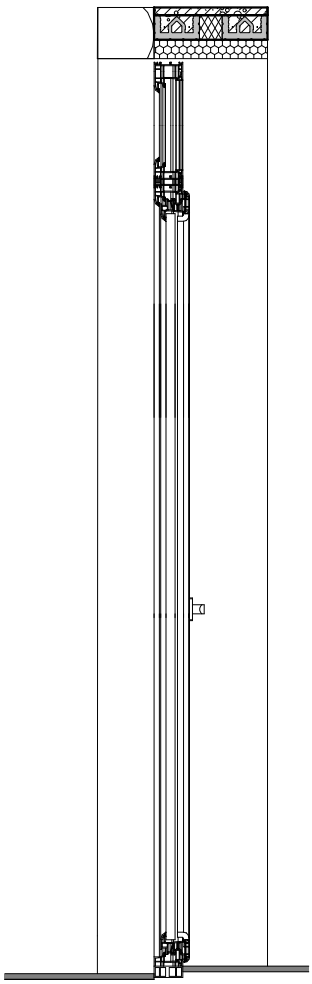

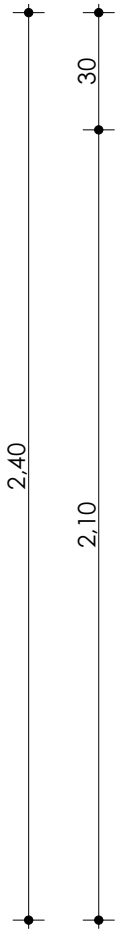

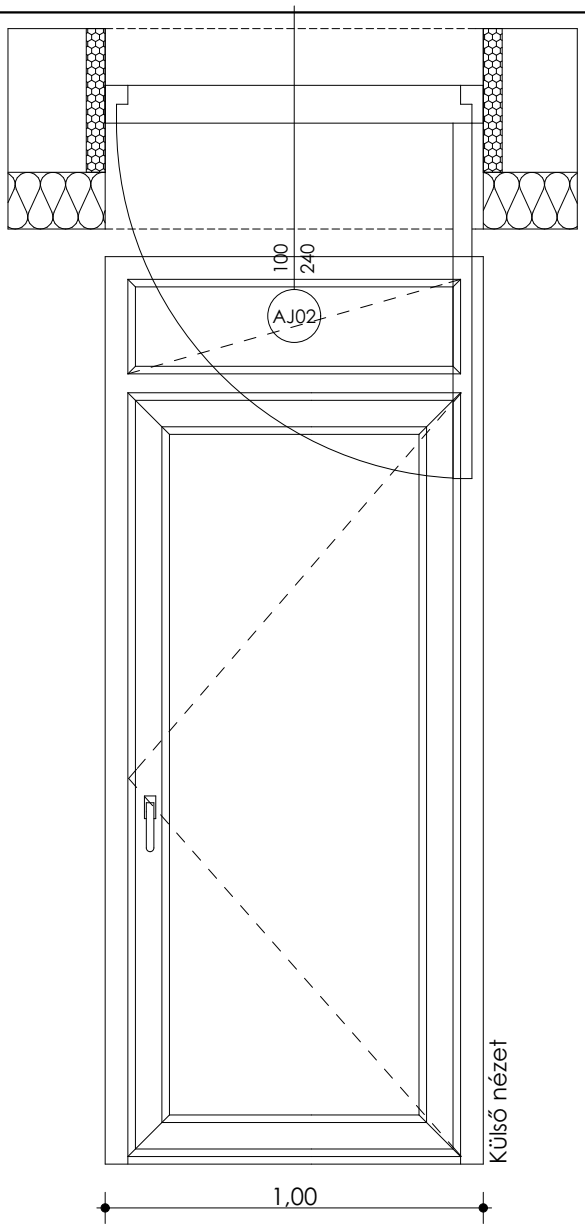

BÖLCSÖDE KIALAKÍTÁSA - KONSZIGNÁCIÓ

K-14

Jel	**AJ-05**	Készült összesen: 7 db 4 balos, 3 jobbos
Megnevezés	Beltéri ajtó	
Méret	100/212,5 cm	
Leírás	Beltéri nyílászárók,elhelyezése, tömítéssel, szerelvényezve, finom beállítással, Pascal szabvány acéltok, Pascal ECO dekorfóliás beltéri ajtólappal, kilinccsel szerelve.	
Párkány / Könyöklő	- / -	
Küszöb	-	
Falszerkezet	Téglaszerkezet / gipszkarton szerkezet	
Üvegezés	-	
Felületkezelés	Fóliázott aranytölgy tok és fehér ajtószárny - építettővel egyeztetni kell!!!	
Megjegyzés	- A méretek névlegesek, a gyártást megelőzően a méreteket a helyszínen ellenőrizni kell! - Gyártás előtt az építettővel a profilozást, az üvegezést és a felületkezelést egyeztetni kell!	

Ábra M=1:20

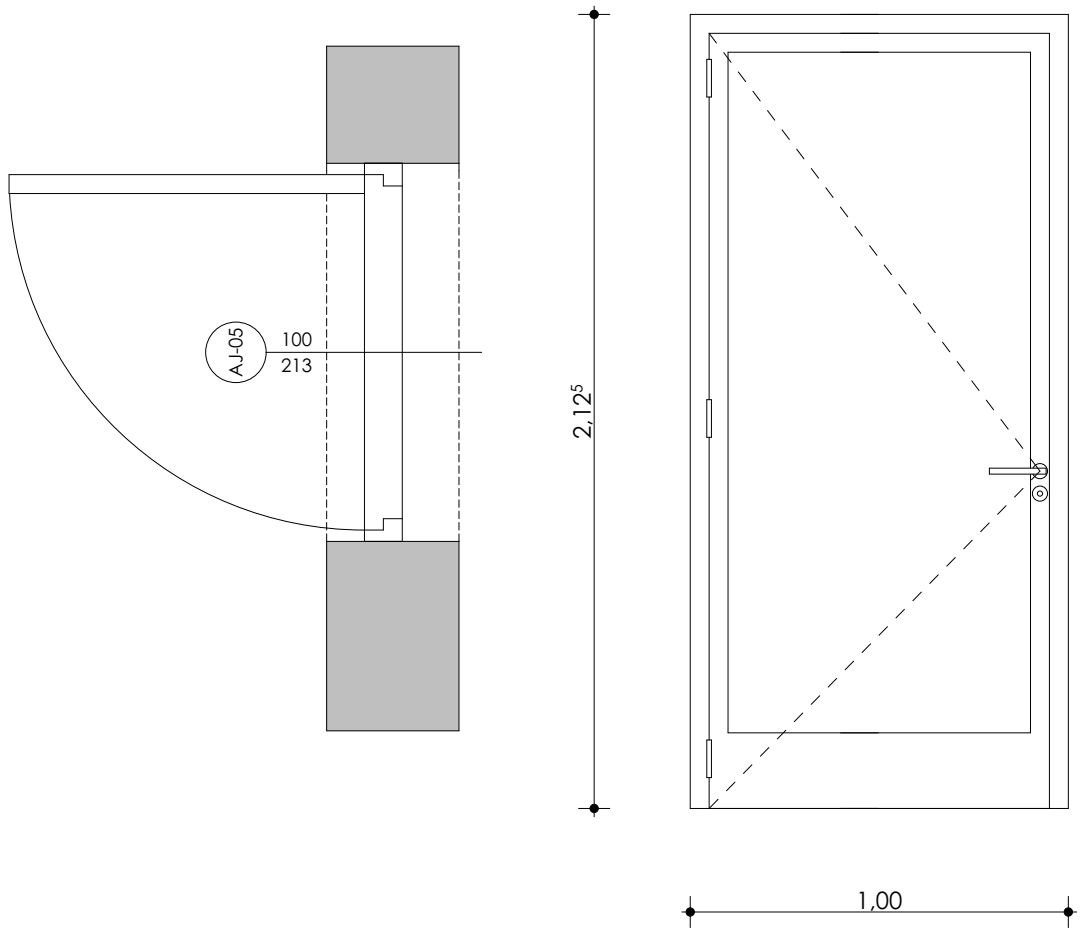

BÖLCSÖDE KIALAKÍTÁSA - KONSZIGNÁCIÓ

K-15

Jel	**AJ-06**	Készült összesen: 6 db 3 balos, 3 jobbos
Megnevezés	Beltéri ajtó	
Méret	75/212,5 cm	
Leírás	Beltéri nyílászárók,elhelyezése, tömítéssel, szerelvényezve, finom beállítással, Pascal szabvány acéltok, Pascal ECO dekorfóliás beltéri ajtólappal, kilinccsel szerelve.	
Párkány / Könyöklő	- / -	
Küszöb	-	
Falszerkezet	Téglaszerkezet / gipszkarton szerkezet	
Üvegezés	-	
Felületkezelés	Fóliázott aranytölgy tok és fehér ajtószárny - építettővel egyeztetni kell!!!	
Megjegyzés	- A méretek névlegesek, a gyártást megelőzően a méreteket a helyszínen ellenőrizni kell! - Gyártás előtt az építettővel a profilozást, az üvegezést és a felületkezelést egyeztetni kell!	

Ábra M=1:20

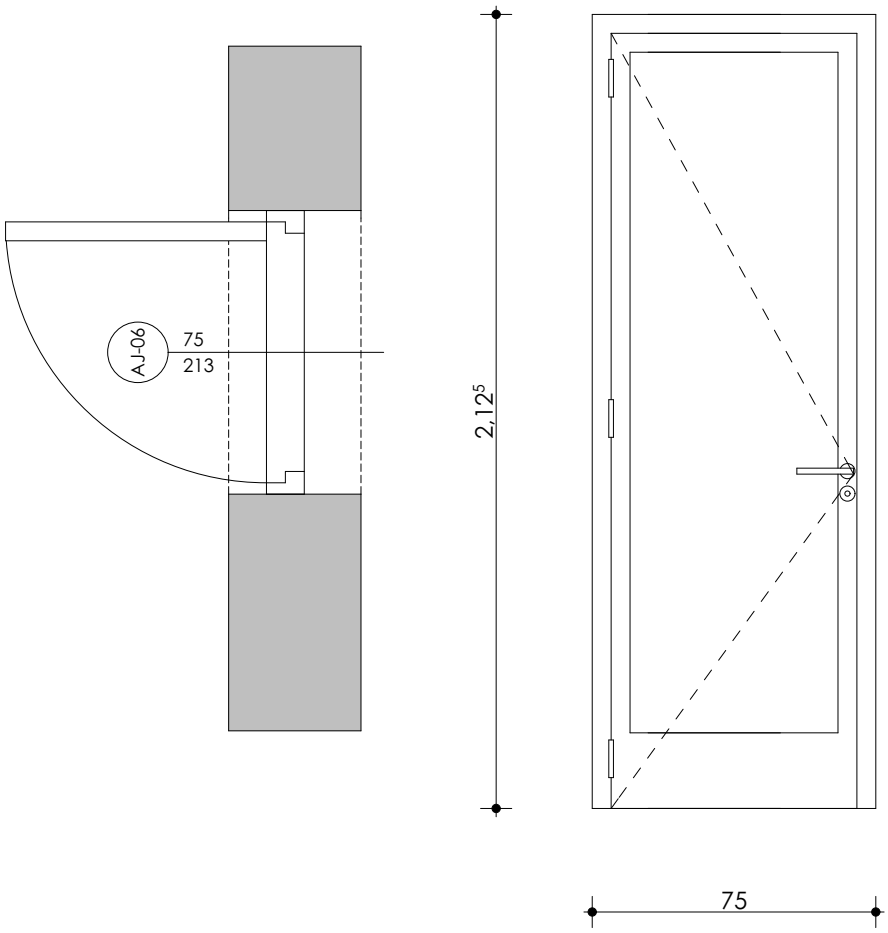

BÖLCSÖDE KIALAKÍTÁSA - KONSZIGNÁCIÓ

K-16

Jel	AJ-07	Készült összesen: 1 db 1 balos
Megnevezés	Beltéri ajtó	
Méret	150/212,5 cm	
Leírás	Beltéri nyílászárók,elhelyezése, tömítéssel, szerelvényezve, finom beállítással, Pascal szabvány acéltok, Pascal ECO dekorfóliás beltéri ajtólappal, kilinccsel szerelve. Kétszárnyú asszimetrikus nyitással.	
Párkány / Könyöklő	- / -	
Küszöb	Alacsony küszöb	
Falszerkezet	Téglaszerkezet / gipszkarton szerkezet	
Üvegezés	-	
Felületkezelés	Fóliázott aranytölgy tok és fehér ajtószárny - építettővel egyeztetni kell!!!	
Megjegyzés	- A méretek névlegesek, a gyártást megelőzően a méreteket a helyszínen ellenőrizni kell! - Gyártás előtt az építettővel a profilozást, az üvegezést és a felületkezelést egyeztetni kell!	

Ábra M=1:20

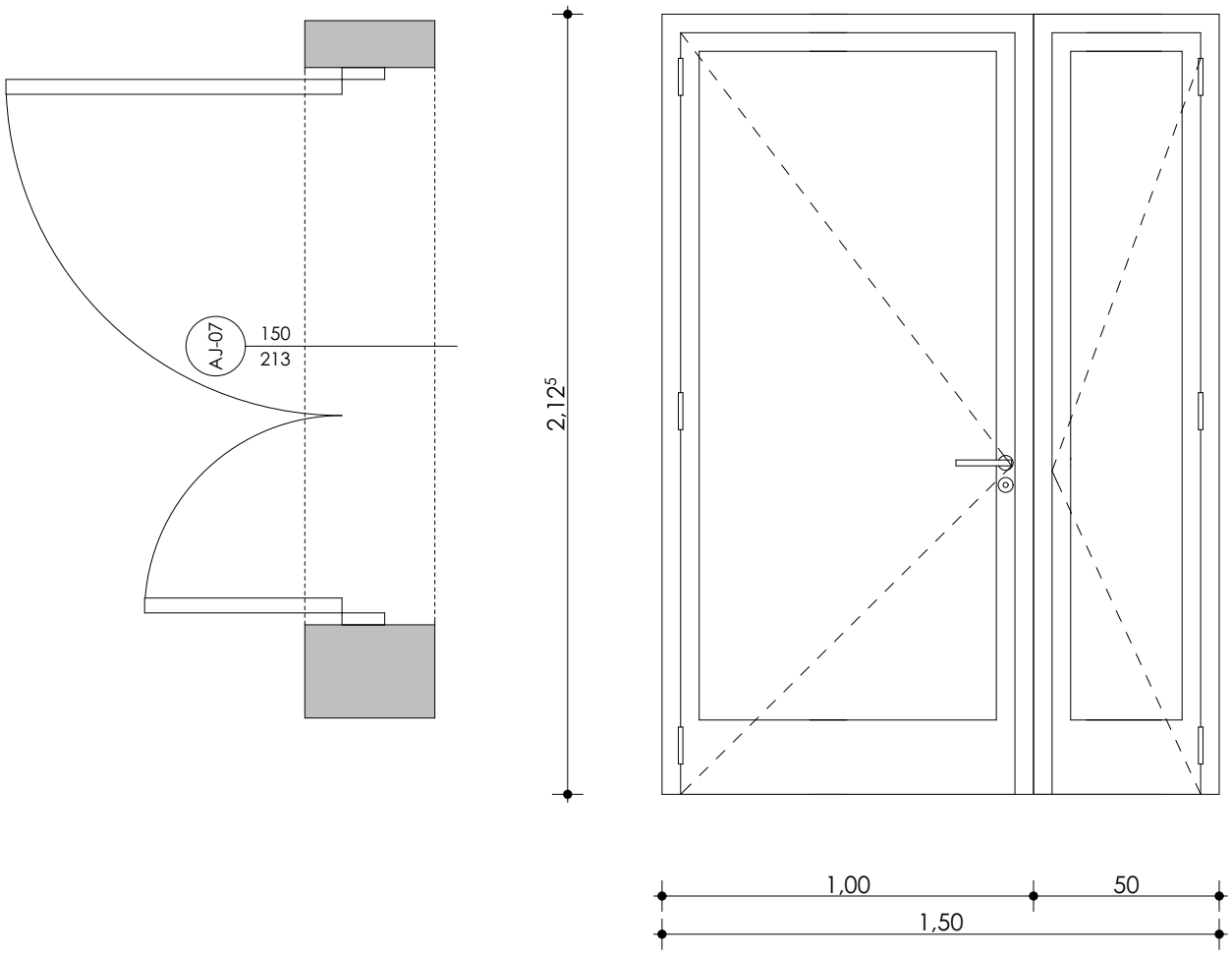

BÖLCSÖDE KIALAKÍTÁSA - KONSZIGNÁCIÓ

K-17

Jel	AJ-08	
Megnevezés	Belső műanyag nyílászáró - ajtó	
Méret	200/240 cm	
Leírás	Rehau BRILLANT-DESIGN műanyag kültéri nyílászáró, hőszigetelt, fokozott légzárású ajtó, tömítéssel (szerelvényezve, finom beállítással), 5 kamrás 70 mm vtg. profilrendszertel, vasalattal, kettős ütközőtömítéssel. Fehér kilinccsel. Nyitásmód: kétszárnyú jobbos.	Készült összesen: 1 db
Párkány	-	
Könyöklő	-	
Falszerkezet	Téglaszerkezet	
Küszöb	-	
Üvegezés	2 rétegű hőszigetelő üvegezéssel $u_{üveg}$= 1,00 W/m^{2}K	
Felületkezelés	Külső - belső oldalon fehér szárny és aranytölgy tok (a gyátás előtt a megrendelővel egyeztetni kell!)	
Megjegyzés	A méretek névlegesek, a gyártást megelőzően a méreteket a helyszínen ellenőrizni kell!	

Ábra M=1:20

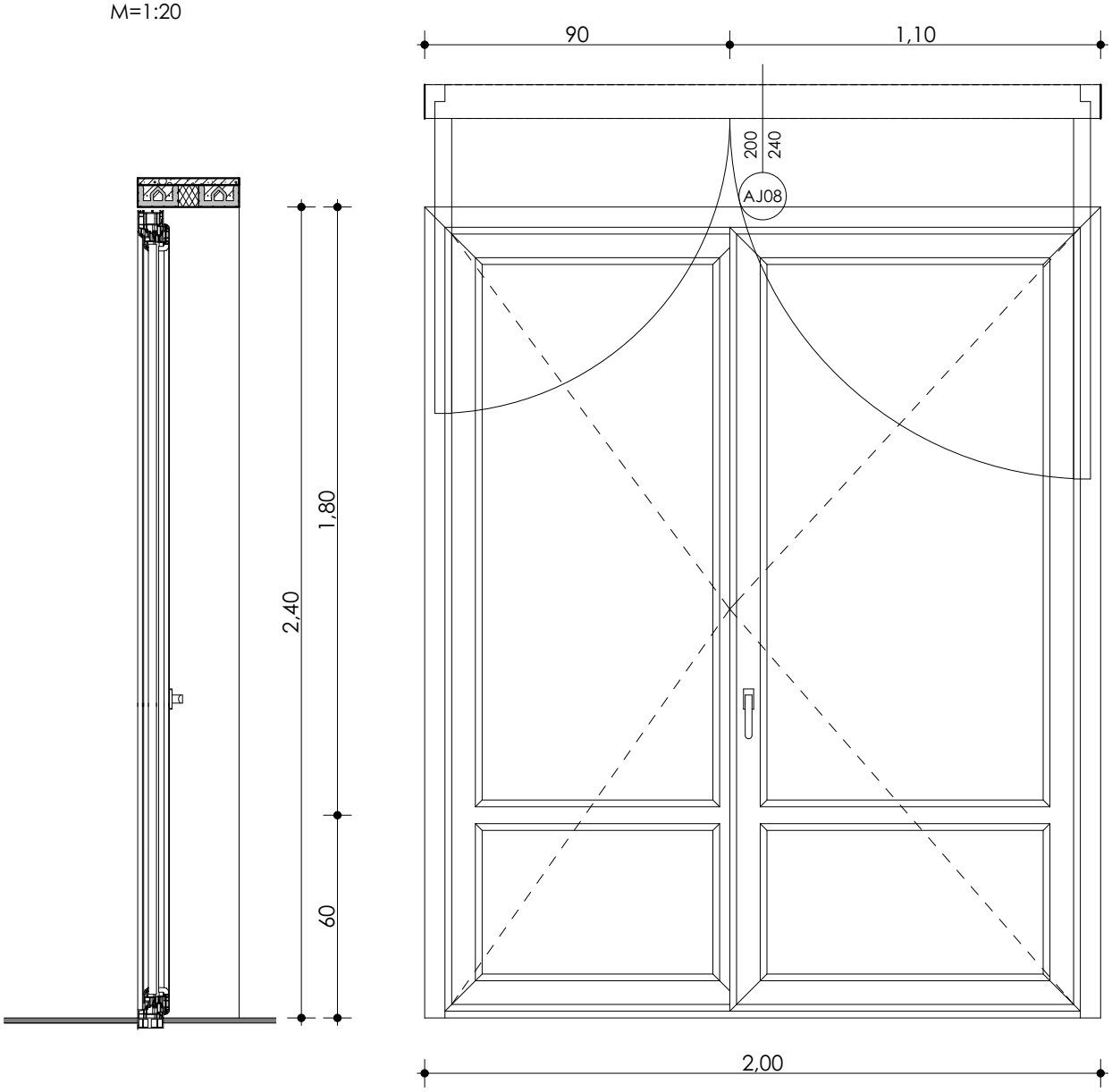

BÖLCSÖDE KIALAKÍTÁSA - KONSZIGNÁCIÓ

K-18

Jel	**AJ-09**	Készült összesen:
Megnevezés	Beltéri ajtó	7 db
Méret	100/212,5 cm	6 balos, 2 jobbos
Leírás	Beltéri nyílászárók,elhelyezése, tömítéssel, szerelvényezve, finom beállítással, Pascal szabvány acéltok, Pascal ECO dekorfóliás beltéri ajtólappal, kilinccsel szerelve. Mélyen üvegezett.	
Párkány / Könyöklő	- / -	
Küszöb	-	
Falszerkezet	Téglaszerkezet / gipszkarton szerkezet	
Üvegezés	Foliázott biztonsági üvegezéssel	
Felületkezelés	Fóliázott aranytölgy tok és fehér ajtószárny - építettővel egyeztetni kell!!!	
Megjegyzés	- A méretek névlegesek, a gyártást megelőzően a méreteket a helyszínen ellenőrizni kell! - Gyártás előtt az építettővel a profilozást, az üvegezést és a felületkezelést egyeztetni kell!	

Ábra M=1:20

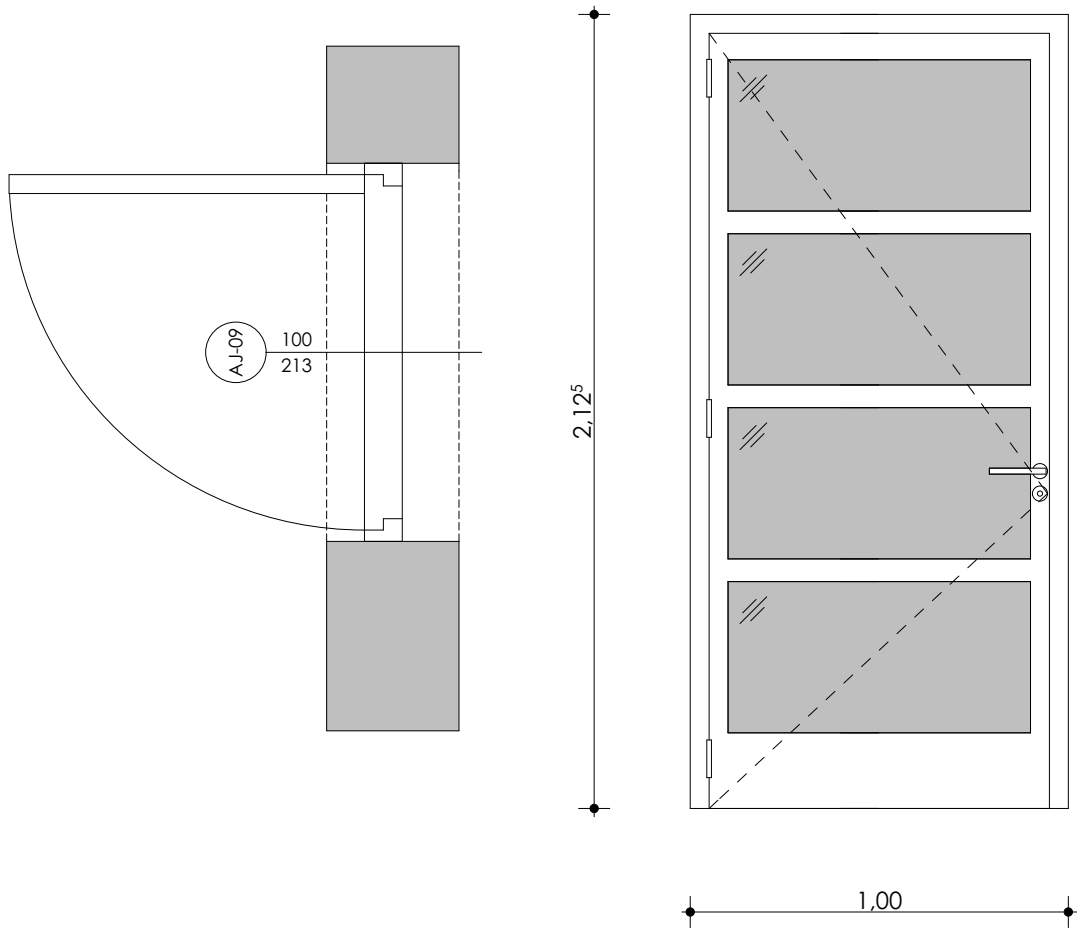

BÖLCSÖDE KIALAKÍTÁSA - KONSZIGNÁCIÓ

K-19

Jel	**AJ-10**	Készült összesen: 1 db (1 balos)
Megnevezés	Beltéri ajtó	
Méret	150/212,5 cm	
Leírás	Beltéri nyílászárók,elhelyezése, tömítéssel, szerelvényezve, finom beállítással, Pascal szabvány acéltok, Pascal ECO dekorfóliás beltéri ajtólappal, kilinccsel szerelve. Mélyen üvegezett.	
Párkány / Könyöklő	- / -	
Küszöb	-	
Falszerkezet	Téglaszerkezet / gipszkarton szerkezet	
Üvegezés	Foliázott biztonsági üvegezéssel	
Felületkezelés	Fóliázott aranytölgy tok és fehér ajtószárny - építettővel egyeztetni kell!!!	
Megjegyzés	- A méretek névlegesek, a gyártást megelőzően a méreteket a helyszínen ellenőrizni kell! - Gyártás előtt az építettővel a profilozást, az üvegezést és a felületkezelést egyeztetni kell!	
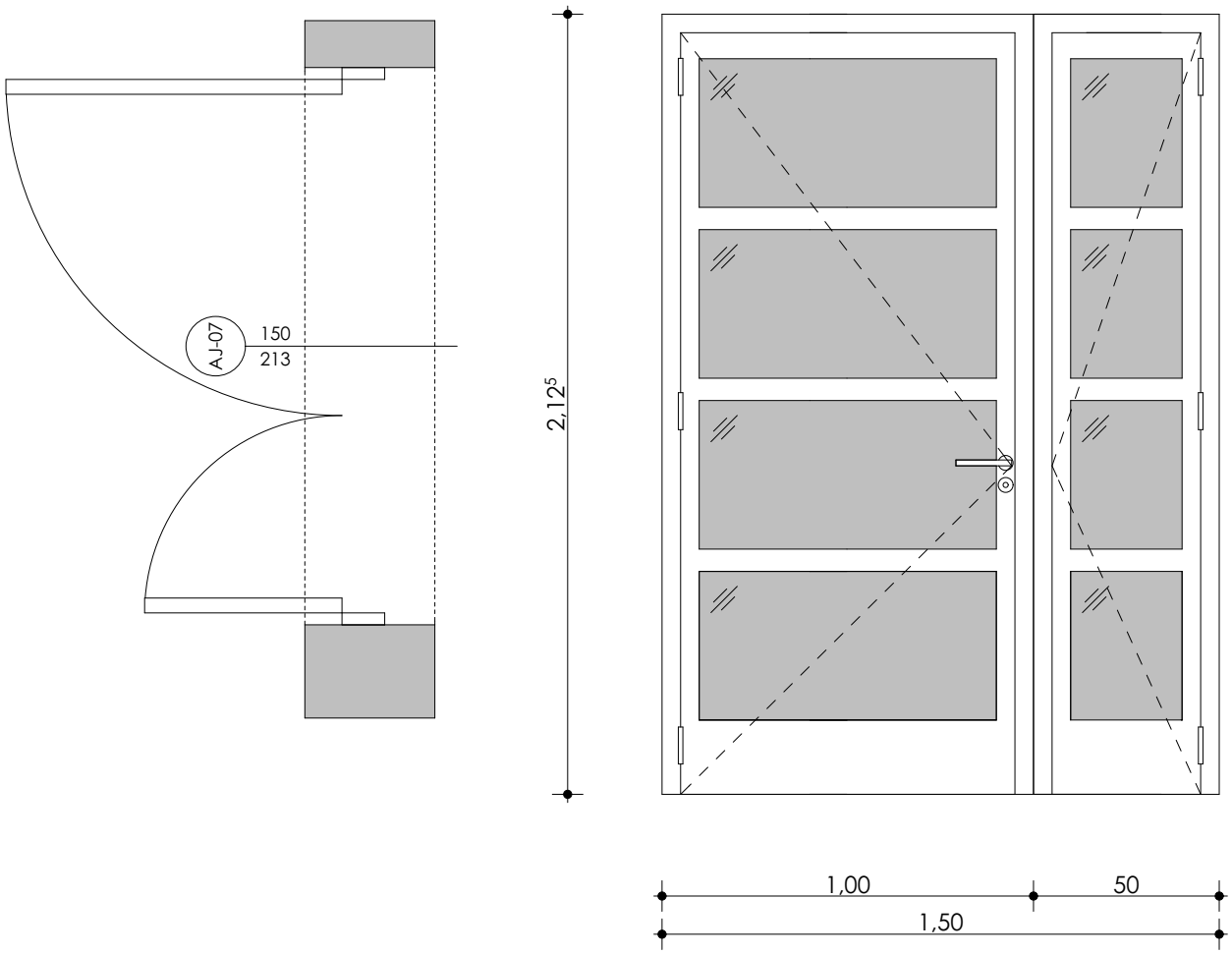
Ábra M=1:20